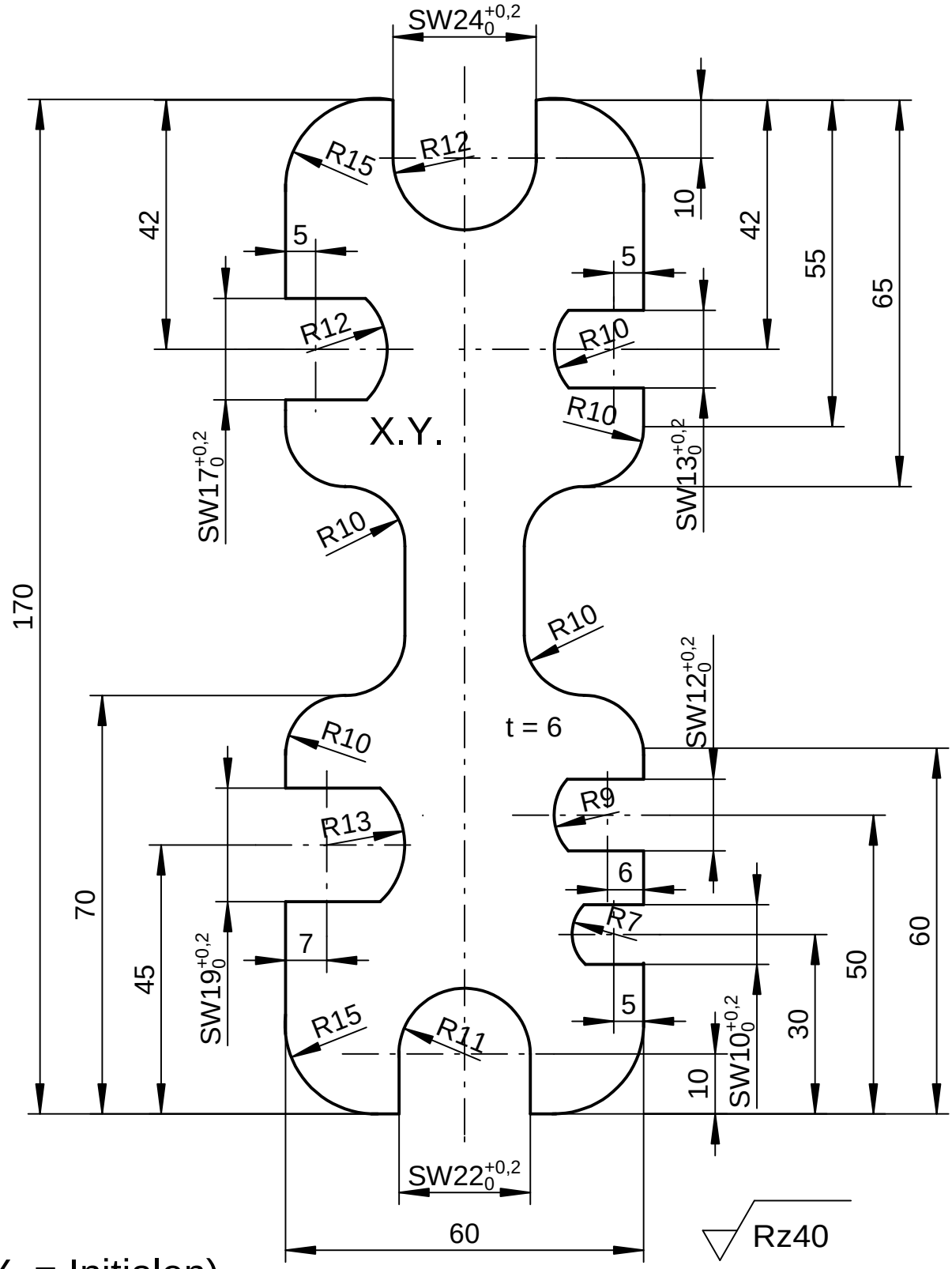


(X.Y. = Initialen)

| | | | |
|---|---|---|---|
| **Jahresarbeit 1** | Allgemeintoleranzen DIN ISO 2768-1m | | Maßstab 1:1 / Gewicht |
| | | | Werkstoff: S235+C |
| | Datum | Name | |
| | Bearb. 13.10.2010 | W. Reich | Brennerschlüssel |
| | Gepr. | | |
| | Norm | | |
| | **Schleswig-Holsteinische Seemannsschule** | | 001.01.01 |
| | | | Blatt 1 / 1 Blätter |
| Zust. / Änderung / Datum / Name | Urspr.: | | Ers. für: / Ers. durch: |